# PULSEDIVE
## SCUBA DETECTOR

# USER MANUAL



ALPHA DETECTORS

Nokta
DETECTION TECHNOLOGIES

Authorized
R&D CENTER

# ALPHA DETECTORS

## قبل‌از کار با دستگاه به دقت بخوانید

هشدارها

.یک‌دستگاه الکترونیکی پیشرفته است. قبل از خواندن دفترچه راهنمای کاربر از دستگاه استفاده‌نکنید PulseDive

دستگاه‌و سیم پیچ جستجو را برای مدت طولانی در دمای بسیار پایین یا بالا نگهداری نکنید.(دمای نگهداری: - 20 تا 60 درجه سانتیگراد /

-4 درجه فارنهایت تا 140 درجه فارنهایت)

این‌دستگاه با استاندارد IP68 به عنوان یک واحد ضد آب تا 60 متر (200 فوت) طراحی شده‌است. با این حال، باید به هشدارهای زیر توجه کنید:

1.وقتی کویل روی دستگاه نصب نشده است از شستن و غوطه ور شدن آن در آب خودداری کنید!

2.هر بار قبل از فرو بردن دستگاه در آب یا قبل از شستن آن، مطمئن شوید که:

الف‌سیم پیچ به درستی و ایمن وصل شده است. شما نمی توانید سیم پیچ را در زیر آب بردارید!

ب‌حلقه اورینگ سیم پیچ به خوبی قرار می گیرد.

ج.حلقه اورینگ داخل درب محفظه باتری به خوبی قرار گرفته و پوشش محکم بسته شده است.

پس‌از استفاده از دستگاه به خصوص در زیر آب شور به موارد زیر توجه کنید:

1.مطمئن شوید که سیم پیچ و درپوش محفظه باتری وصل شده اند و دستگاه را با آب لوله‌کشی بشویید.

2.از هیچ گونه مواد شیمیایی برای تمیز کردن و/یا برای اهداف دیگر استفاده نکنید.

درهنگام استفاده معمولی از آشکارساز در برابر ضربه محافظت کنید. برای حمل و نقل، آشکارساز رابا دقت در کارتن اصلی قرار دهید و با بسته بندی مقاوم در برابر ضربه محکم کنید.

.قابل‌جداسازی و تعمیر است. جداسازی یا نفوذ غیرمجاز به محفظه کنترل فلزیاب به هر دلیلی‌گارانتی را باطل می کند Nokta فقط توسط مراکز خدمات مجاز PulseDive

اجازه‌ندهید آشکارساز یا دستگاه الکترومغناطیسی دیگری در مجاورت دستگاه (10 متر (30 فوت)) قرار گیرد.

## مقدمه‌ای بر دستگاه

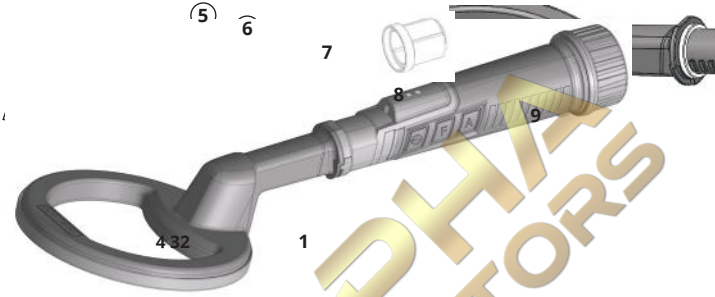


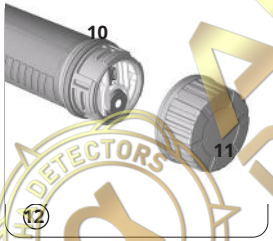


1)واحد کنترل
2)دکمه روشن-خاموش و تنظیم مجدد
3)دکمه عملکرد - F
4)دکمه تنظیم - A
5)سبز LED
6)قرمز LED
7)چراغ قوه LED
8)درپوش محافظ گرد و غبار
9)کویل و واشر اسکوبا (سفید)
10)پورت شارژ
11)بلندگو
12)پوشش محفظه باتری

ALPHA DETECTORS

## مونتاژ

برای‌اتصال سیم پیچ، زبانه پلاستیکی روی واحد کنترل را با شیار مخالف روی سیم پیچ تراز کنید و درجهت عقربه های ساعت بچرخانید تا محکم شود.

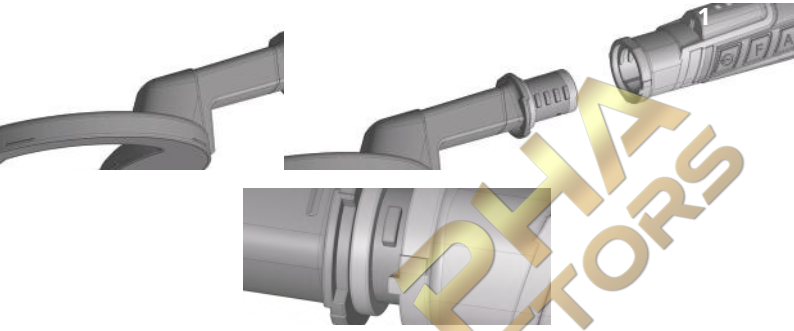


برای‌جدا کردن سیم پیچ، آن را در خلاف جهت عقربه های ساعت بچرخانید و آن را از واحد کنترل بیرون بکشید.




مهم!در حین برداشتن روکش سیم پیچ از قسمت جلویی آن نگه ندارید. همانطور که در تصویر زیر نشان‌داده شده است آن را از انتهای عقب نگه دارید تا از شکستن سیم پیچ جلوگیری کنید.

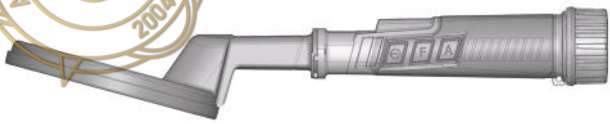

مهم!شما نباید سیم پیچ را زیر آب جدا کنید!

**هشدارها:** اگر LED قرمز 6 بار چشمک بزند و دستگاه خاموش شود، به این معنی است که سیم‌پیچ وصل نشده، به درستی وارد نشده است یا سیم پیچ کار نمی کند.

اگرزمانی که دستگاه روشن است سیم پیچ را عوض کنید، باید با یک بار فشار دادن دکمه روشن/خاموش/ تنظیم‌مجدد، دستگاه را مجدداً تنظیم کنید.

به‌منظور از دست ندادن PulseDive هنگام استفاده از آن در زیر آب یا در خشکی، توصیه می‌کنیم بند امنیتی را همانطور که در تصویر زیر نشان داده شده است وصل کنید.

یک‌انتها را وصل کنید (الف)از بند امنیتی به سوراخ واقع در پشت واحد کنترل و انتهای دیگربا قلاب گیر (ب)به کمربند یا مچ بند شما.

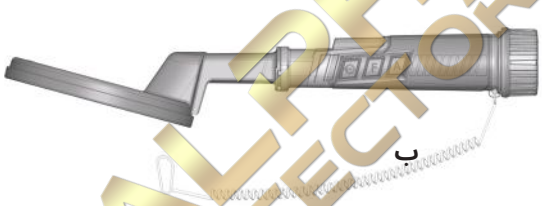

**الف** **ب**

ALPHA DETECTORS

## اطلاعات‌باتری

.راشارژ کنید. شارژ تقریباً 2 ساعت طول می کشد PulseDive یک باتری داخلی 1650 میلی آمپرساعتی لیتیوم پلیمری دارد. قبل از استفاده اولیه PulseDive

**شارژکردن**

می توانیددستگاه را با یک شارژر USB، یک پاوربانک، روی رایانه شخصی یا در ماشین خود با استفاده‌از کابل شارژ ارائه شده شارژ کنید.

* ممکن است زمان شارژ برای شارژرهای USB با سرعت کمتر از 1 آمپر یا نوع قدیمی تر رایانه های شخصی بیشترباشد.

درحین شارژ، LED قرمز به طور کامل روشن می شود. وقتی باتری پر شد، LED سبز و قرمز با هم‌روشن می شوند. اگر در حین شارژ مشکلی وجود داشته باشد، LED سبز شروع به چشمک زدن‌می کند.

### نشانگرهای‌باتری

هنگام‌راه اندازی:

:های‌قرمز و سبز یک بار چشمک می زند LEDباتری پر است

:سبزیک بار چشمک می زند LEDباتری نیمه پر است :قرمز

یک‌بار چشمک می زند LEDباتری خالی است

هنگامی‌که باتری ها به طور کامل خالی می شوند، LED های قرمز و سبز هر 5 ثانیه روشن می شوند.برای مدت کوتاهی دستگاه به کار خود ادامه می دهد و سپس یک بوق می دهد و خاموش می‌شود.

### هشدارهای‌باتری

**مهم!دستگاه هنگام شارژ کار نمی کند.**

دستگاه‌را در معرض دمای شدید قرار ندهید (مثلاً صندوق عقب خودرو یا محفظه دستکش)

باتری‌را در دمای بیش از 35 درجه سانتیگراد (95 درجه فارنهایت) یا کمتر از 0 درجه سانتیگراد (32 درجه فارنهایت) شارژ نکنید.

باتریPulseDive را فقط می توان تعویض کردآشکارسازهای نوکتایا مراکز خدمات مجاز آن

ALPHA DETECTORS 2004

## عملکرددستگاه

درطول عملکرد PulseDive، با فشار دادن هر دکمه، LED سبز یک بار چشمک می زند.
هنگامی‌که دکمه ها را فشار داده و نگه دارید، به طور کامل روشن می شود.

**POWER ON-OFF**

دکمه‌روشن و خاموش را یک بار فشار دهید تا دستگاه روشن شود. یک بوق شنیده می شود و LED ها با توجه به وضعیت عمر باتری روشن می شوند. برای خاموش کردن دستگاه، دکمه روشن وخاموش را فشار داده و نگه دارید. بدون توجه به حالت استفاده شده، بوق های دوتایی شنیده می‌شود و هر دو LED به طور همزمان روشن می شوند.

هنگامی‌که دستگاه روشن می شود، به طور خودکار خود را تنظیم می کند. بنابراین، هنگام روشن‌کردن دستگاه، آن را از اجسام فلزی دور نگه دارید. اگر قصد استفاده از دستگاه را روی‌شن های مرطوب ساحلی یا زمین های با مواد معدنی بالا دارید، توصیه می شود دستگاه‌را با قرار دادن سیم پیچ جستجو بر روی زمین روشن کنید یا دستگاه را بچرخانید و مجدداً روی زمین قرار دهید. اگرچه این باعث کاهش جزئی عمق می شود، اما عملکرد پایدارتری‌را ارائه می دهد.

همچنین‌هنگامی که دستگاه سیگنال های نادرست منتشر می کند، می توانید فوراً دستگاه خود را مجدداً تنظیم‌کنید. برای تنظیم مجدد دستگاه، یک بار دکمه روشن و خاموش را فشار دهید. دستگاه را روی اجسام‌فلزی دوباره قرار ندهید. در غیر این صورت، دستگاه دچار کاهش عمق خواهد شد.

هنگامی‌که دستگاه خاموش و روشن است، با آخرین تنظیمات ذخیره شده شروع می شود.

### حالت‌های تشخیص

دستگاه‌دارای 3 حالت تشخیص است:صدا، لرزش، صدا و لرزش.

برای‌تغییر حالت دکمه (F) را فشار دهید.

قرمزLED

علاوه‌بر حالت های تشخیص فوق، PulseDive یک LED قرمز نیز دارد که نشان دهنده تشخیص‌فلز است.

هنگامی‌که LED قرمز فعال می شود، بدون توجه به حالت استفاده شده، یک بار پس از تشخیص‌فلز چشمک می زند. هرچه به هدف نزدیکتر می شوید، سریعتر و مکررتر چشمک می‌زند.

برای‌روشن/خاموش کردن LED قرمز، دکمه تنظیم را فشار داده و نگه دارید (الف).

### حساسیت

5سطح حساسیت وجود دارد. برای تنظیم حساسیت،دکمه تنظیم را فشار دهید (الف)در حالی‌که دکمه عملکرد را نگه داشته اید (و)فشار داده شده است. هر بار که دکمه A را فشار می‌دهید، حساسیت 1 سطح افزایش می یابد. هر سطح با تعدادی بوق و/یا ارتعاش بسته به‌حالت استفاده شده نشان داده می شود. به عنوان مثال

## عملکرددستگاه

سطح4 با 4 بوق و/یا ارتعاش نشان داده می شود. در حداکثر حساسیت -سطح 5- دستگاه یک بوق‌طولانی و/یا لرزش منتشر می کند. اگر LED قرمز فعال باشد، به طور کامل روشن می شود.

درداخل سوراخ های بسیار معدنی، دستگاه ممکن است سیگنال های نادرستی تولید کند. در چنین شرایطی‌حساسیت را کاهش دهید.

**چراغ‌قوه LED**

برای‌فعال کردن چراغ قوه، دکمه تنظیم (A) را یکبار در حالی که دستگاه روشن است فشار دهید. دوباره آن رافشار دهید تا خاموش شود.

**حالت‌غواصی**

اگربا PulseDive غواصی می کنید، باید دستگاه را به حالت غواصی تغییر دهید تا از فشار دادن‌فشار آب به دکمه ها جلوگیری کنید. در حالت غواصی، دکمه ها قفل هستند و کار نمی‌کنند. بنابراین، قبل از رفتن به حالت غواصی، مطمئن شوید که دستگاه روی تنظیمات‌دلخواه تنظیم شده است. تنظیمات توصیه شده لرزش و روشن بودن LED قرمز است.

همانطورکه در تصویر نشان داده شده است دستگاه را وارونه نگه دارید (LED ها رو به پایین ) و دکمه (الف)و (و)به طور همزمان را فشار دهید.قرمز روشن باشد، یک بار چشمک می زندLED سبز روشن می شود و یک بوق شنیده می شود و/یا دستگاه بسته به حالت مورد استفاده‌می لرزد. اگر LED .

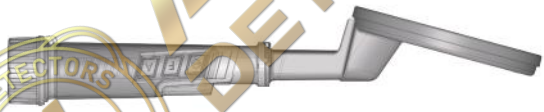

**الف** **اف**

درحالت غواصی، دستگاه هیچ هدفی را در حالی که آن را وارونه نگه می دارید شناسایی نمی کند. هنگامی‌که آن را به درستی برگردانید و نگه دارید، اهداف را شناسایی می کند.

مراحل‌بالا را برای خروج از حالت غواصی تکرار کنید. هنگام خروج از حالت غواصی، فقط یک‌بوق شنیده می شود و/یا دستگاه بسته به حالت مورد استفاده می لرزد. LED سبز روشن‌نمی شود. اگر LED قرمز روشن باشد، یک بار چشمک می زند.

مهم!هنگام تشخیص فلز، PulseDive به حالت غواصی تغییر نخواهد کرد!

توجه:اگر دستگاه به حالت غواصی در حالی که هدفون بی سیم متصل است، هدفون بی سیم‌کار نخواهد کرد. هنگامی که دستگاه از حالت غواصی خارج شد، هدفون بی سیم به طورخودکار متصل می شود.

**آلارم‌گم شده**

.شروع‌به چشمک زدن می کند LED دارای ویژگی هشدار گم شده است که در صورت گم شدن دستگاه،پیدا کردن دستگاه را آسان تر می کند. اگر هیچ دکمه ای فشار داده نشود و/یا اگر دستگاه به‌مدت 5 دقیقه هیچ هدفی را شناسایی نکند، زنگ هشدار گم شده فعال می شود. دستگاه در فواصل‌زمانی کوتاه شروع به انتشار بوق می کند و چراغ قوه PulseDive

هنگامی‌که هنگام اتصال دستگاه به هدفون بی سیم، زنگ هشدار از دست رفته فعال می شود،صدا از طریق دستگاه شنیده می شود نه دیگر از طریق هدفون.

**تغییرفرکانس**

برای‌جلوگیری از تداخل دستگاه با دیگر آشکارسازهای نزدیک استفاده می شود.

برای‌جابجایی فرکانس، دکمه روشن و خاموش را در حالی که دکمه (و)دکمه فشار داده شد هربار که دکمه روشن و خاموش را فشار می دهید، یک بوق شنیده می شود و/یا دستگاه می‌لرزد و فرکانس 1 مرحله تغییر می کند. 40 مرحله در تغییر فرکانس وجود دارد. فرکانس مرکزی،که پیش فرض کارخانه است، با بوق / ارتعاشات دوگانه نشان داده می شود.

**اتصال‌هدفون بی سیم**

.دارای‌یک ماژول اتصال بی سیم داخلی برای استفاده از هدفون های بی سیم است PulseDive

برای‌فعال کردن اتصال بی سیم، دستگاه را در حالی که دکمه (و) دکمه فشرده LED سبز در فواصل‌زمانی مشخص شروع به چشمک زدن می کند تا نشان دهد که ماژول بی سیم روشن‌است.

برای‌خاموش کردن اتصال بی سیم، دستگاه را در حالی که دکمه (و) دکمه فشرده

دستورالعمل‌های جفت شدن را می توان درنوکتاهدفون بی سیم 2.4 گیگاهرتز که به صورت‌جداگانه فروخته می شود.

مهم!اگر اتصال بی سیم روشن است اما دستگاه به هدفون بی سیم متصل نیست، دستگاه‌جستجوی کانال را انجام می دهد و LED سبز رنگ هنگام راه اندازی تقریبا"5 ثانیه روشن‌می شود. در این مدت، دستگاه فلز را تشخیص نمی دهد!

## مشخصات‌فنی

| | |
|---|---|
| اصل‌عملیات | :القای پالس |
| فرکانس‌عملیاتی | :3 کیلوهرتز |
| تغییرفرکانس | :بله |
| ضدآب بودن | تا60 متر. (200 فوت) : بله - IP68 |
| حالت های‌تشخیص ماژول | : |
| بی سیم‌داخلی | :صدا / لرزش / صدا + لرزش / 5 : LED سطح |
| حساسیت | قابل‌تنظیم |
| طول :آشکارساز غواصی | :45 سانتی متر (17.7 اینچ) |
| وزن | :550 گرم (19.4 اونس) شامل روکش سیم پیچ: |
| باتری | 1650میلی آمپر ساعت لیتیوم پلیمر |
| زمان‌شارژ | :~ 2 ساعت |
| گارانتی | :2 سال |

آشکارسازهای‌نوکتااین حق برای خود محفوظ است که طرح، مشخصات یا لوازم جانبی را بدون‌اطلاع قبلی و بدون هیچ گونه تعهد یا مسئولیتی تغییر دهد.



مهم‌است
برای‌مصرف کنندگان در اتحادیه اروپا: این تجهیزات را در زباله های خانگی دور نیاندازید.نماد سطل چرخ دار متقاطع روی این تجهیزات نشان می دهد که این دستگاه‌نباید در زباله های خانگی دور ریخته شود، بلکه باید با رعایت مقررات دولت محلی‌و الزامات زیست محیطی بازیافت شود.

55000525_EN




ALPHA DETECTORS

Nokta
DETECTION TECHNOLOGIES

www.noktadetectors.com